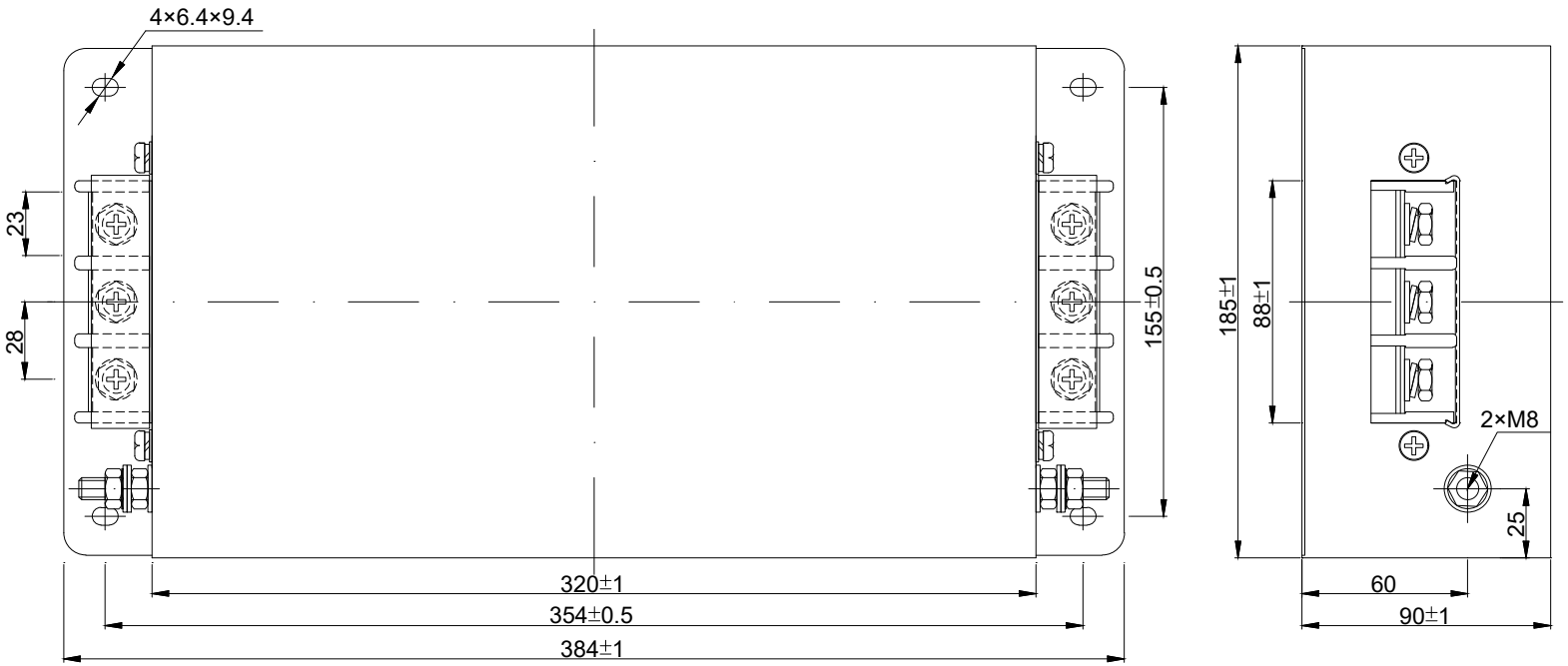

Схема электрическая принципиальная

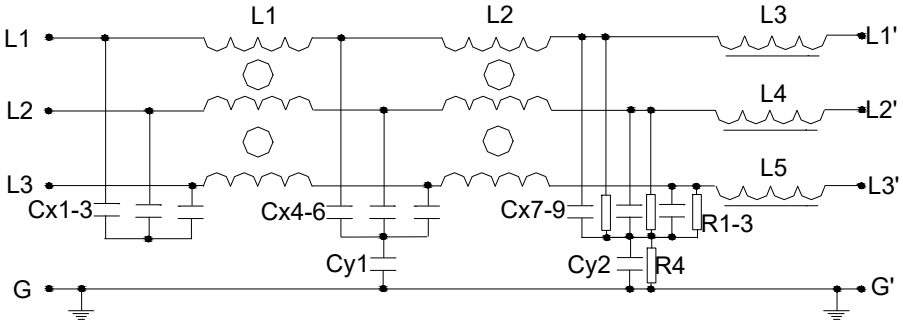

1.Номинальное напряжение: 480 В AC
2. Номинальный ток: 80 А
3. Частота: 50/60 Гц

Изм.	Кол.уч.	Лист	N док.	Подп.	Дата			
						ЭМС фильтр 80EBK5-40 37 кВт	Литера	Лист	Листов
									1
						Габаритный чертеж	VEDA MC		

Согласовано
Гл. спец.
Взам. инв. N
Подп. и дата
Инв. N подл.