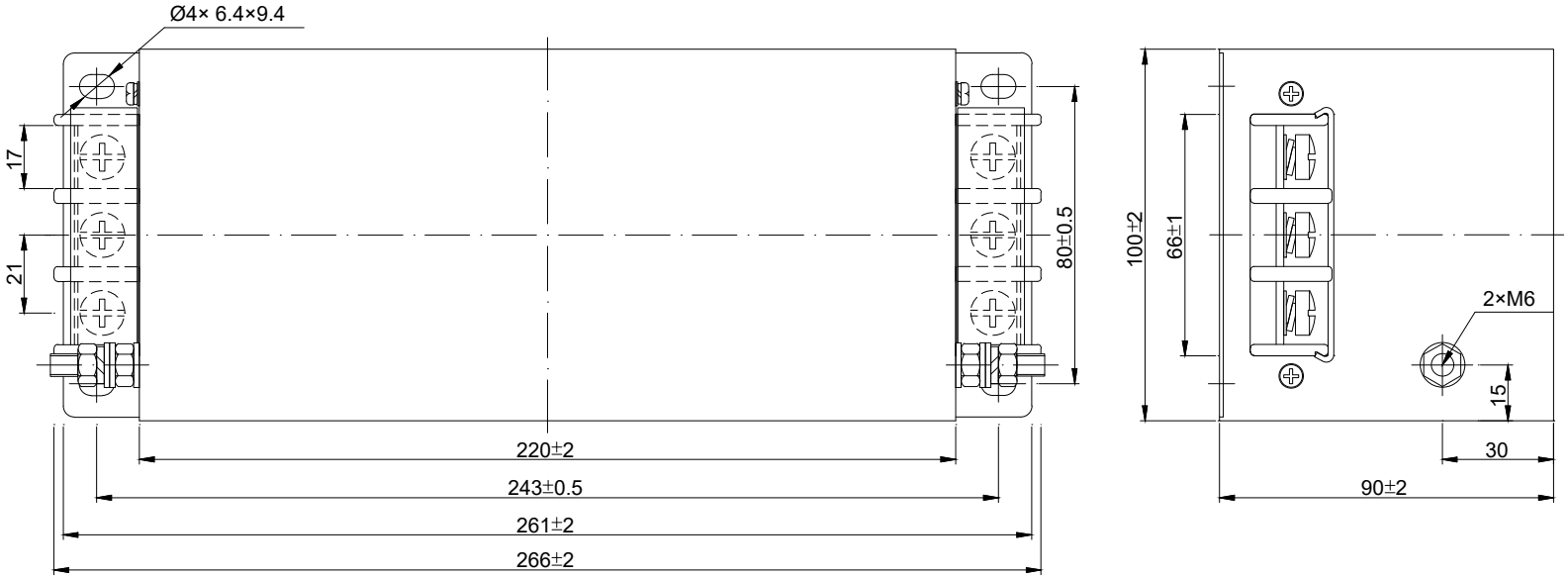

1.Номинальное напряжение: 480 В АС

2. Номинальный ток: 25 А

3. Частота: 50/60 Гц

Схема электрическая принципиальная

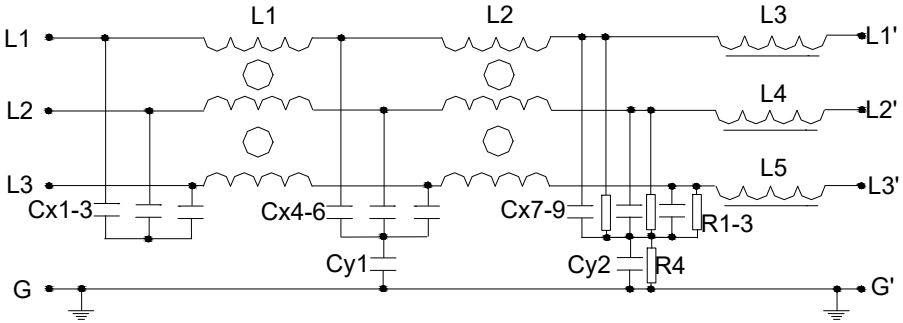

Изм.	Кол.уч.	Лист	N док.	Подп.	Дата			
						ЭМС фильтр 25EBK5-40 11 кВт	Литера	Лист	Листов
									1
						Габаритный чертеж	VEDA MC		

Согласовано

Гл. спец.

Взам. инв. N

Подп. и дата

Инв. N подл.